FAKRO

ARZ-E

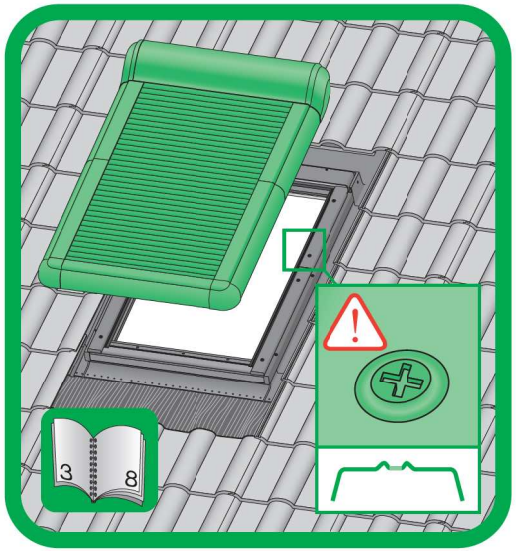

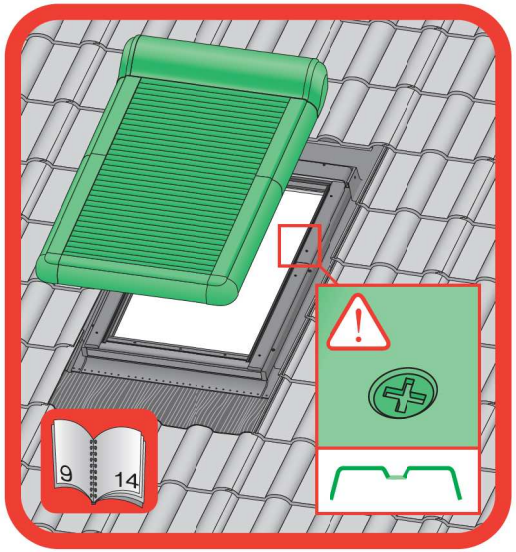

NC 93D

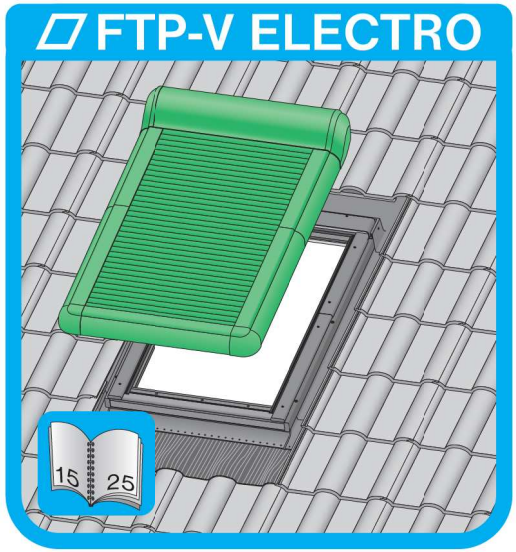

CZ	Výrobce a Prodejce nenese žádnou odpovědnost za nedodržení příslušných předpisů zákona, stavebních předpisů a bezpečnostních požadavků přes uživatele výrobku, architekta, montéra nebo majitele objektu.
D	Hersteller und Verkäufer übernehmen keine Haftung für Nichtbeachtung entsprechender Rechts- und Bauvorschriften sowie Sicherheitsanforderungen seitens Produktbenutzers, Architekten, Monteurs oder Gebäudebesitzers.
E	El fabricante y el vendedor no tienen ninguna responsabilidad por el ncumplimiento de la ley vigente, normas de construcción y exigencias de seguridad por parte del usuario del producto, arquitecto, instalador o el propietario del edificio.
FR	Le fabricant et le revendeur ne prend aucune responsabilité de ne pas respecter les lois applicables, les règlements sur les bâtiments et les exigences de sécurité par l'utilisateur du produit, l'architecte, l'installateur ou le propriétaire du bâtiment.
GB	Manufacturer and Seller shall bear no liability for failure to comply with the applicable laws, building codes and safety requirements by the user of the product, architect, fitter or owner of the building.
H	A Gyártó és a Forgalmazó nem vállal semmiféle felelősséget a vonatkozó törvényi, építőipari és biztonsági előírások termékfelhasználó, építész, beépítőmester vagy épülettulajdonos általi be nem tartásáért.
I	Il Produttore e il Rivenditore non potranno essere ritenuti responsabili per i mancato rispetto, da parte dell'utente del prodotto, del progettista, dell'installatore o del proprietario dell'edificio, delle leggi vigenti, nonchè deiregolamenti edilizi e di quelli relativi alla sicurezza.
NL	De fabrikant er verkoper zijn niet aansprakelijk voor gevolgen bij het niet opvolgen van toepasselijke wetten, bouwbesluiten en veiligheidsvoorschriften door de gebruiker van het product, de architect, de installateur of de eigenaar van het gebouw.
PL	Producent i Sprzedawca nie ponosi żadnej odpowiedzialności za nieprzestrzeganie stosownych przepisów prawa, przepisów budowlanych i wymogów bezpieczeństwa przez użytkownika produktu, architekta, montażystę lub właściciela budynku.
RU	Nici producătoru, nici distribuitorul nu îşi vor asuma nicăun fel de răspundere pentru nerespectarea legilor în vigoare, a legilor din domeniul construcţiilor sau măsurilor de siguranţă impuse utilizatorilor produsului, a hiteciţilor, montatorilor sau proprietarilor clădirii.
RUS	В случае несоблюдения архитектором, монтажником или владельцем здания строительных правил и норм безопасности ответственность с производителя и продавца снимается.
SK	Výrobca a predajca nenesú žiadnu zodpovednosť za nedodržanie príslušných ustanovení zákona, stavebných predpisov a bezpečnostných požiadaviek užívateľom výrobku, architektom, montérom alebo majiteľom ojektu.

IMU/ARZ-E/26.04.2012/F

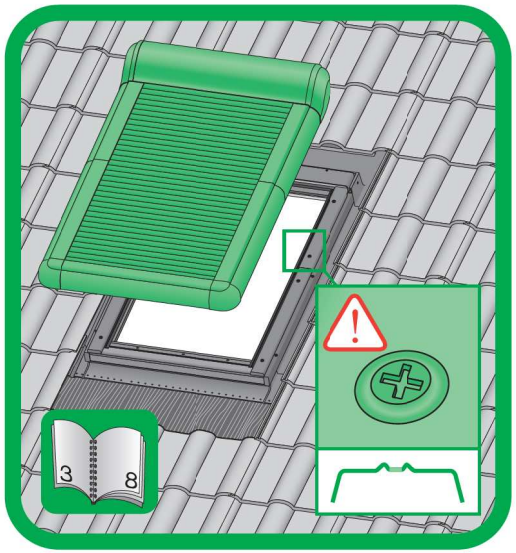
3
8

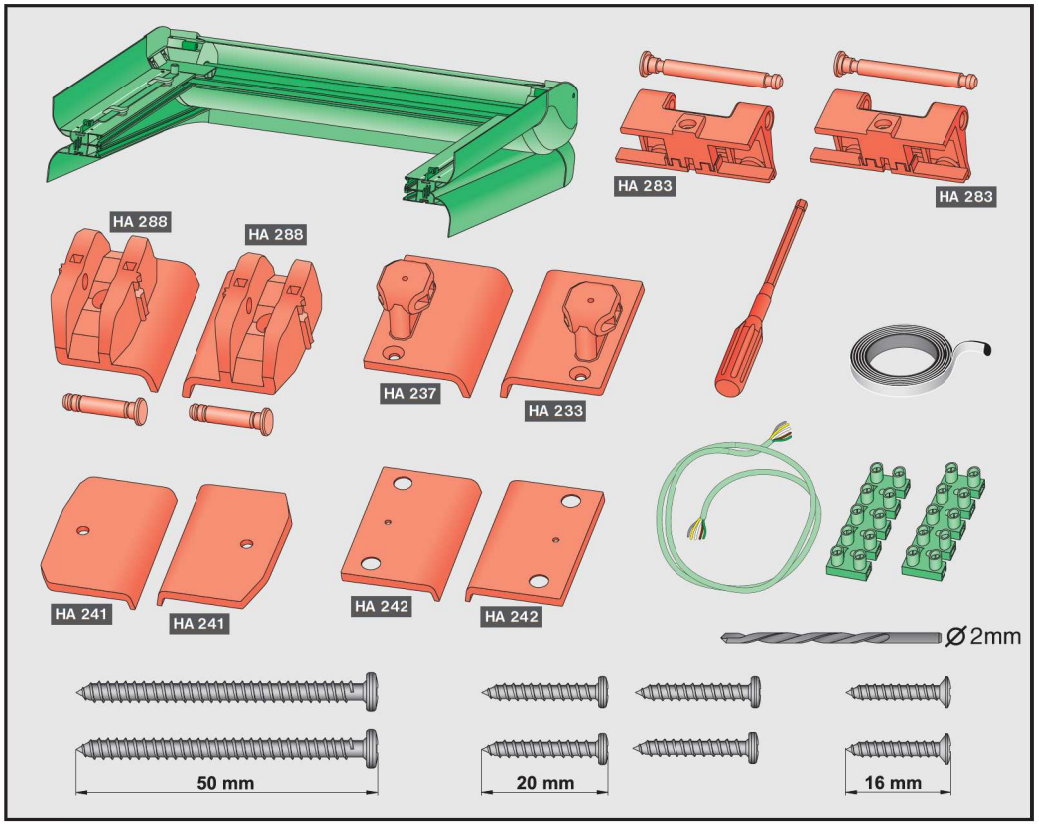
HA 283
HA 283
HA 288
HA 288
HA 237
HA 233
HA 241
HA 241
HA 242
HA 242
Ø 2mm
50 mm
20 mm
16 mm

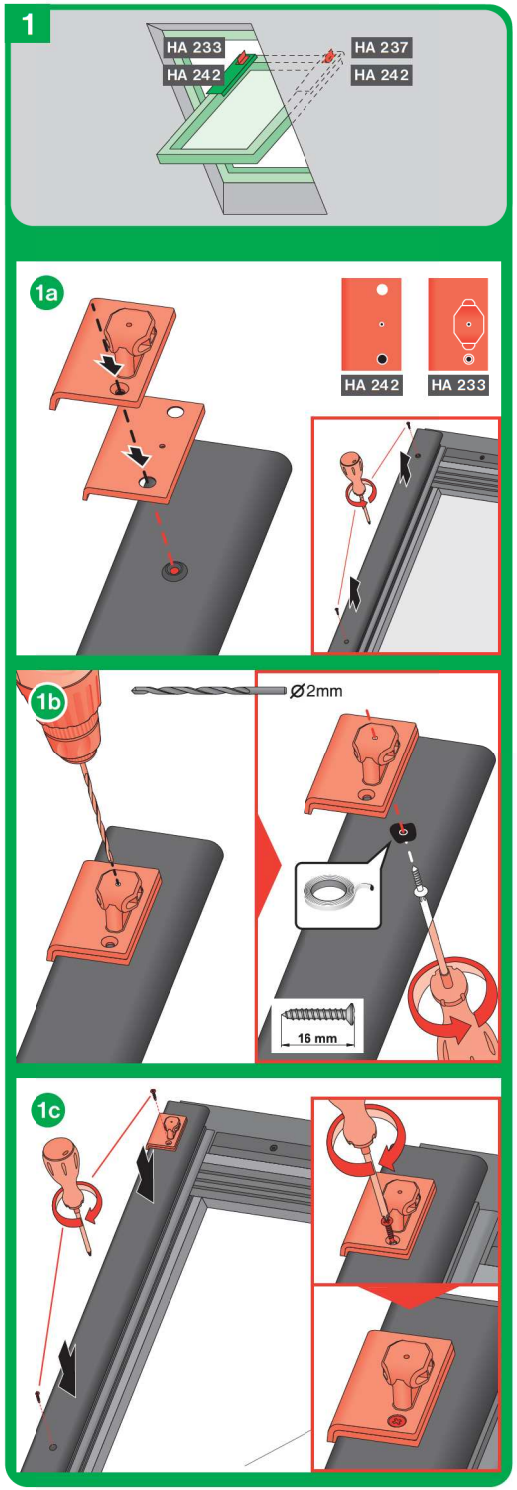
1
HA 233
HA 242
HA 237
HA 242
1a
HA 242
HA 233
1b
Ø2mm
16 mm
1c

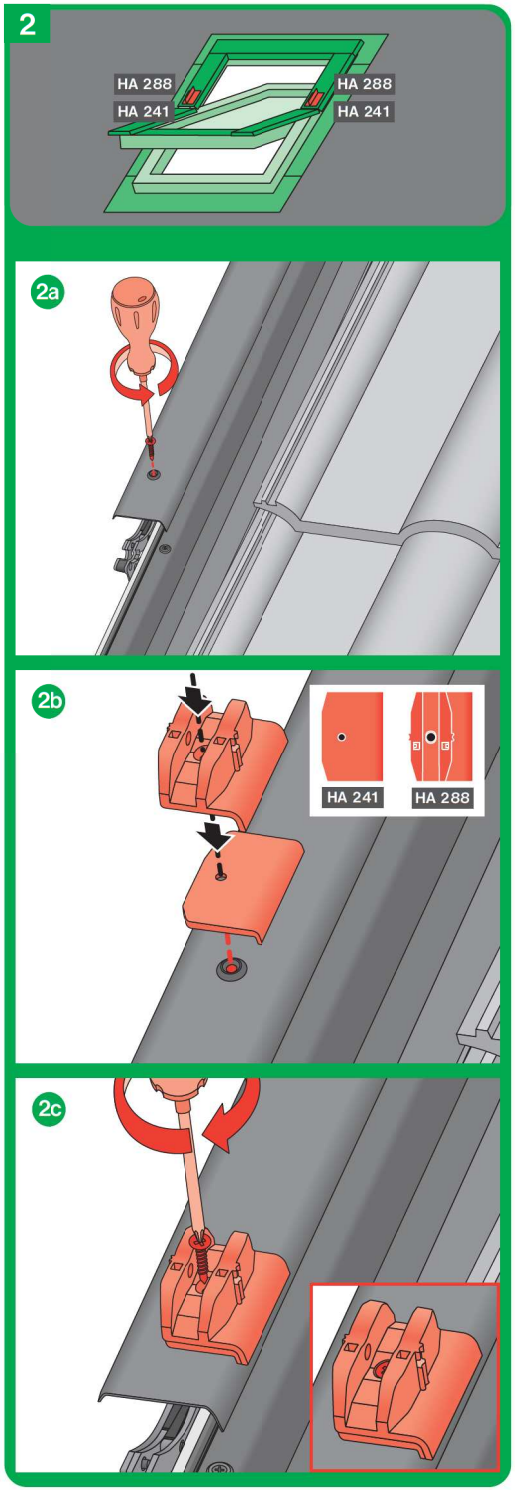
2
HA 288
HA 241
HA 288
HA 241
2a
2b
HA 241
HA 288
2c

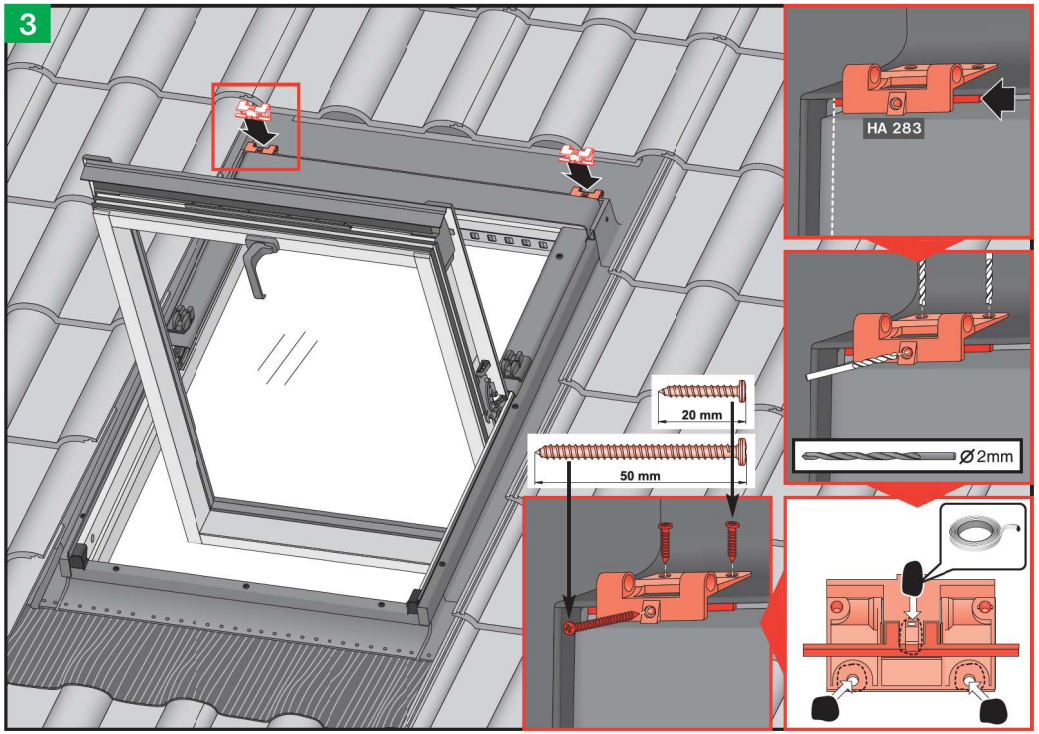
3
HA 283
20 mm
50 mm
Ø2mm

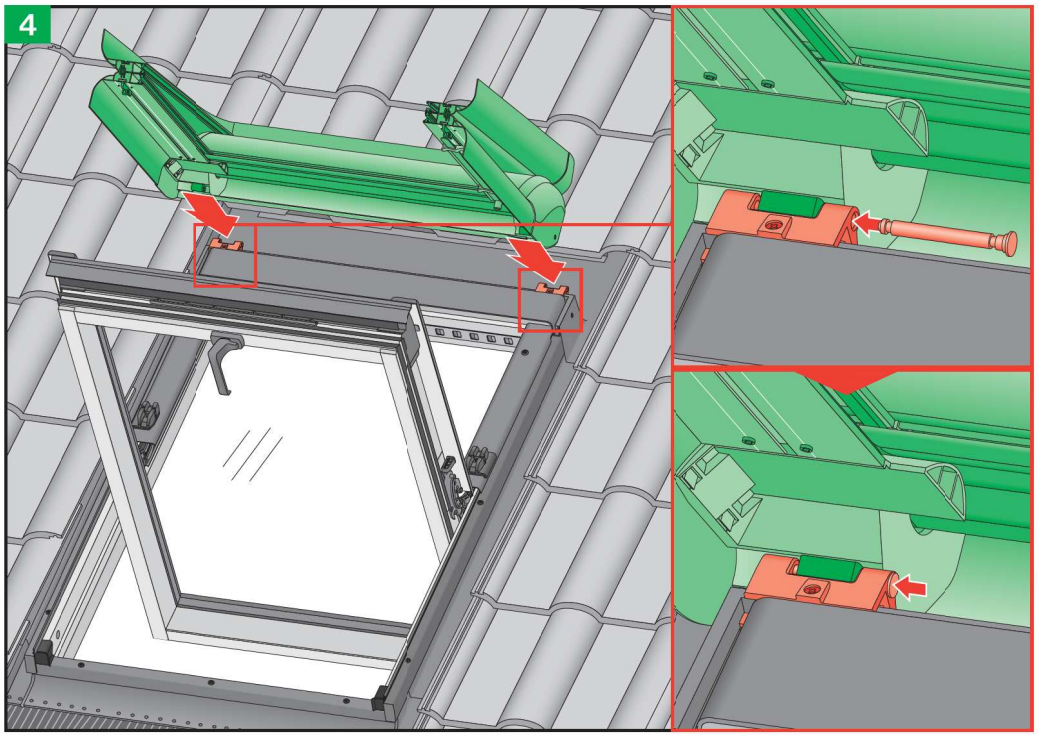
4

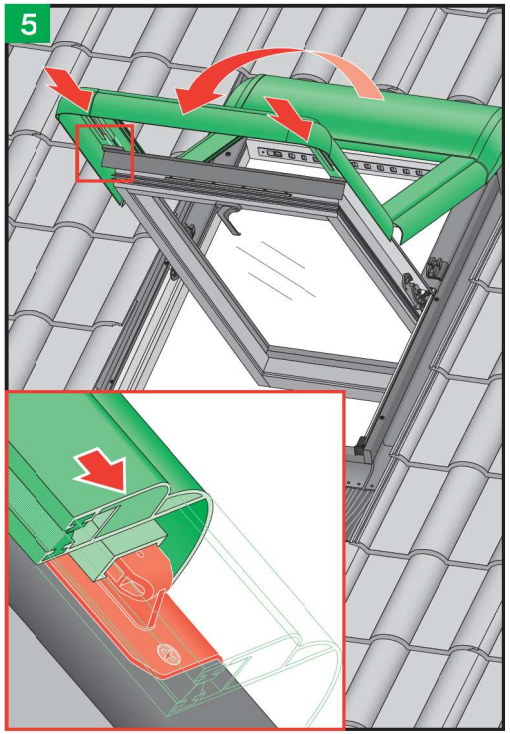
5

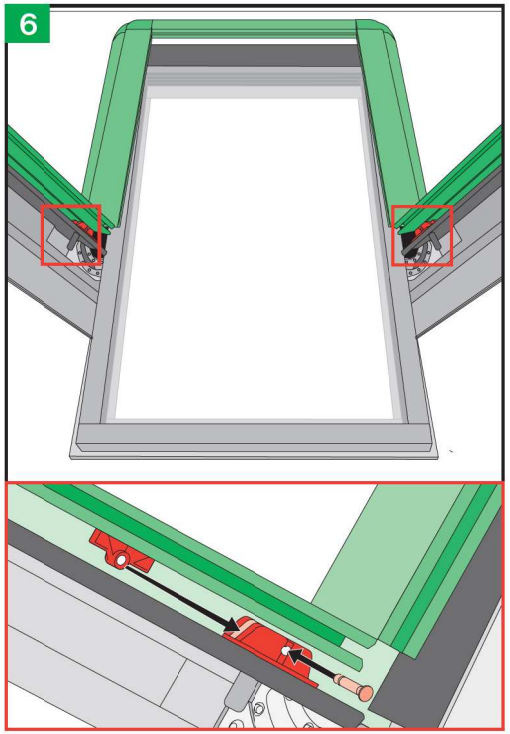
6

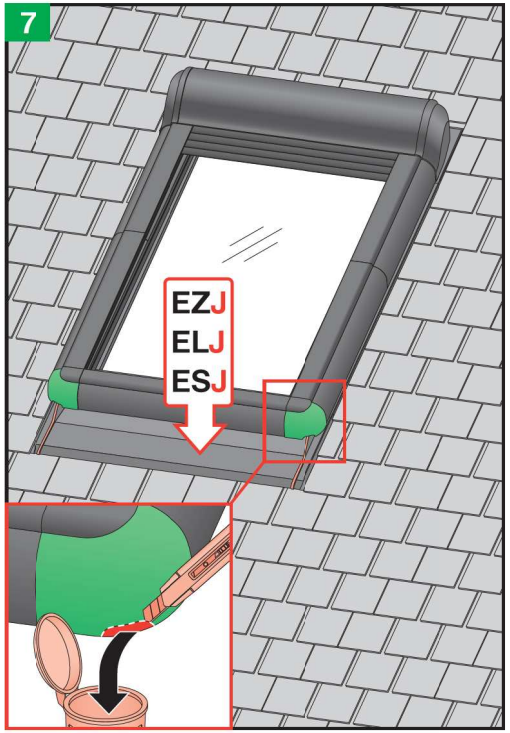
7
EZJ
ELJ
ESJ

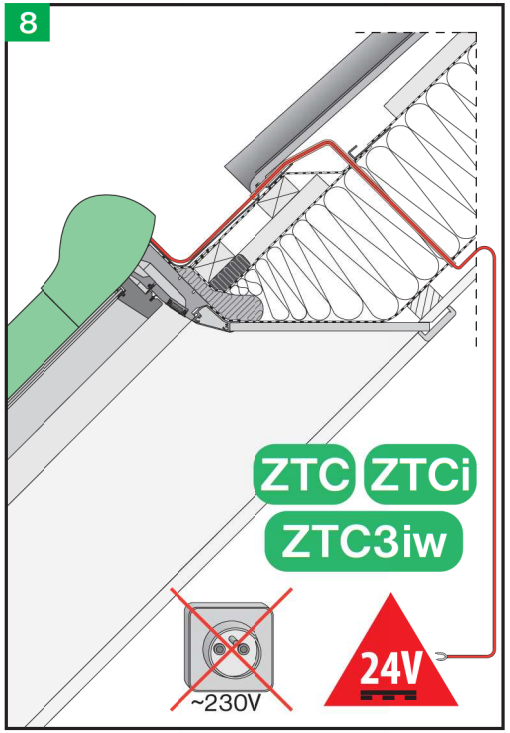
8
ZTC
ZTCi
ZTC3iw
~230V
24V

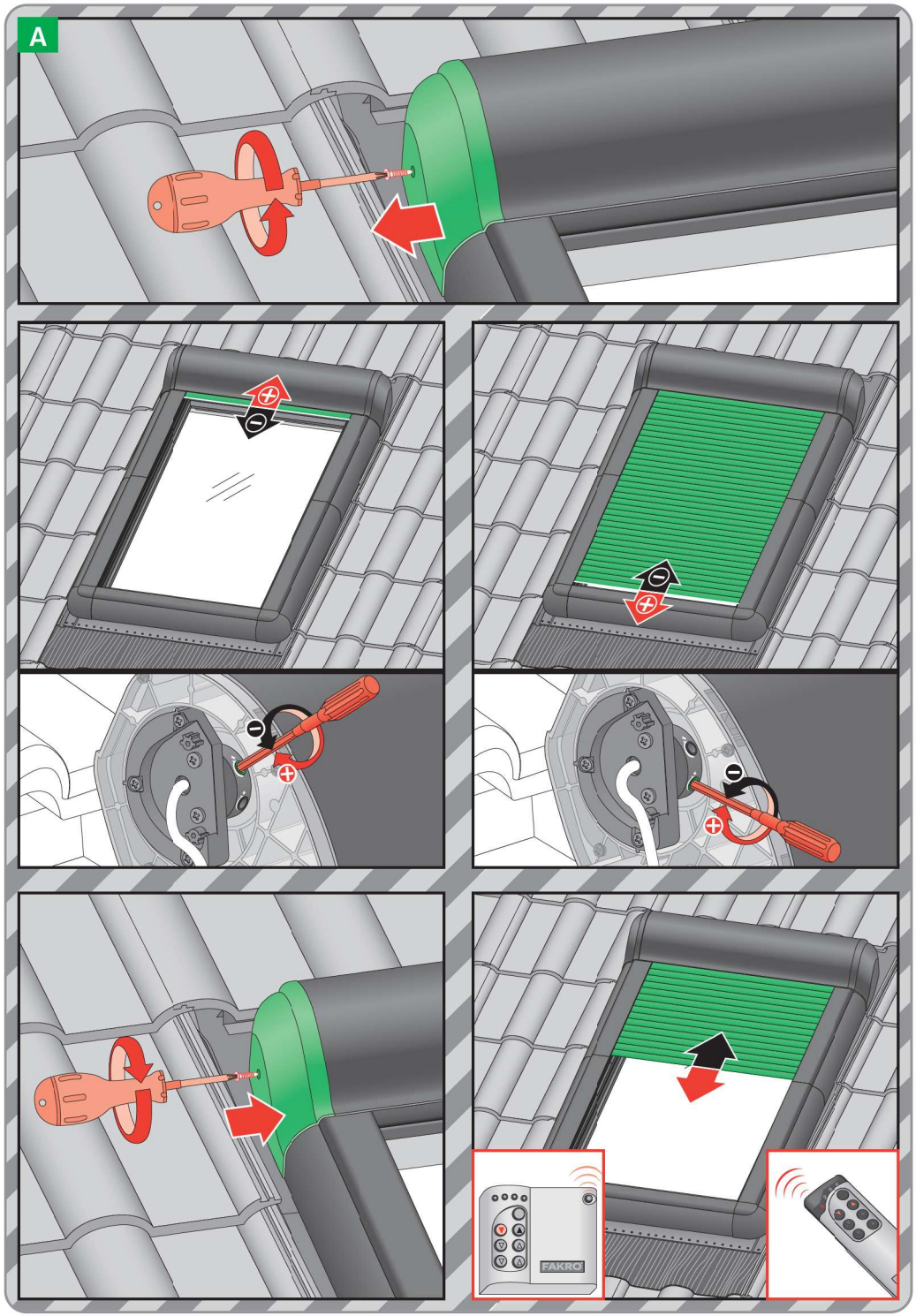
A
FAKRO

ARZ-E

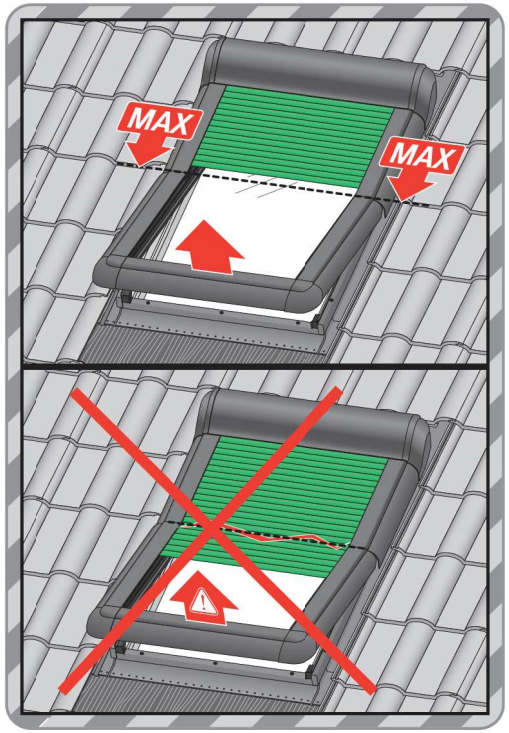
MAX
MAX

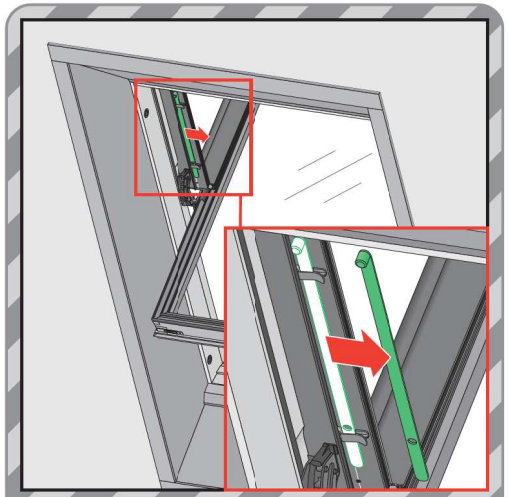

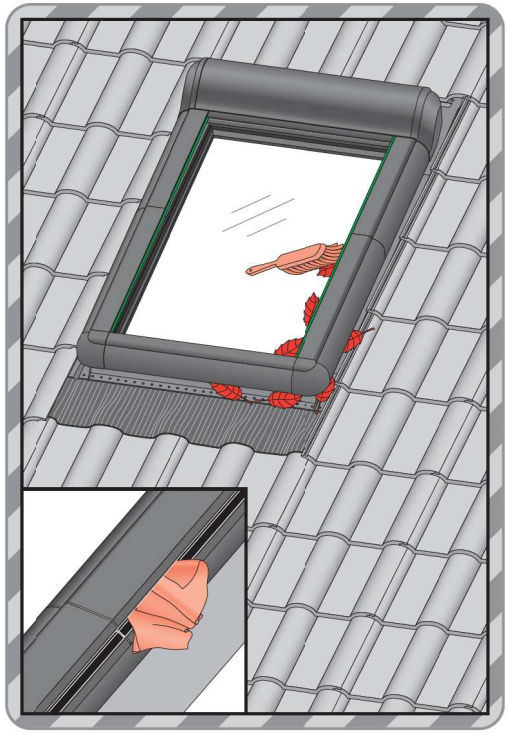

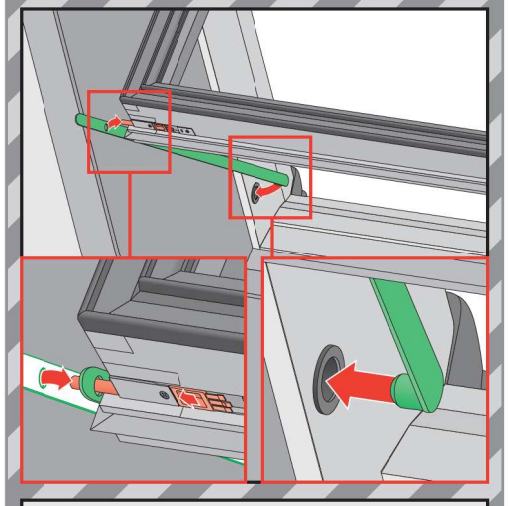

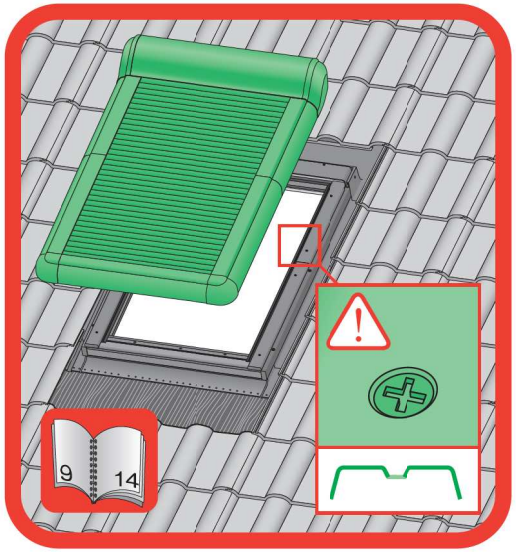
9
14

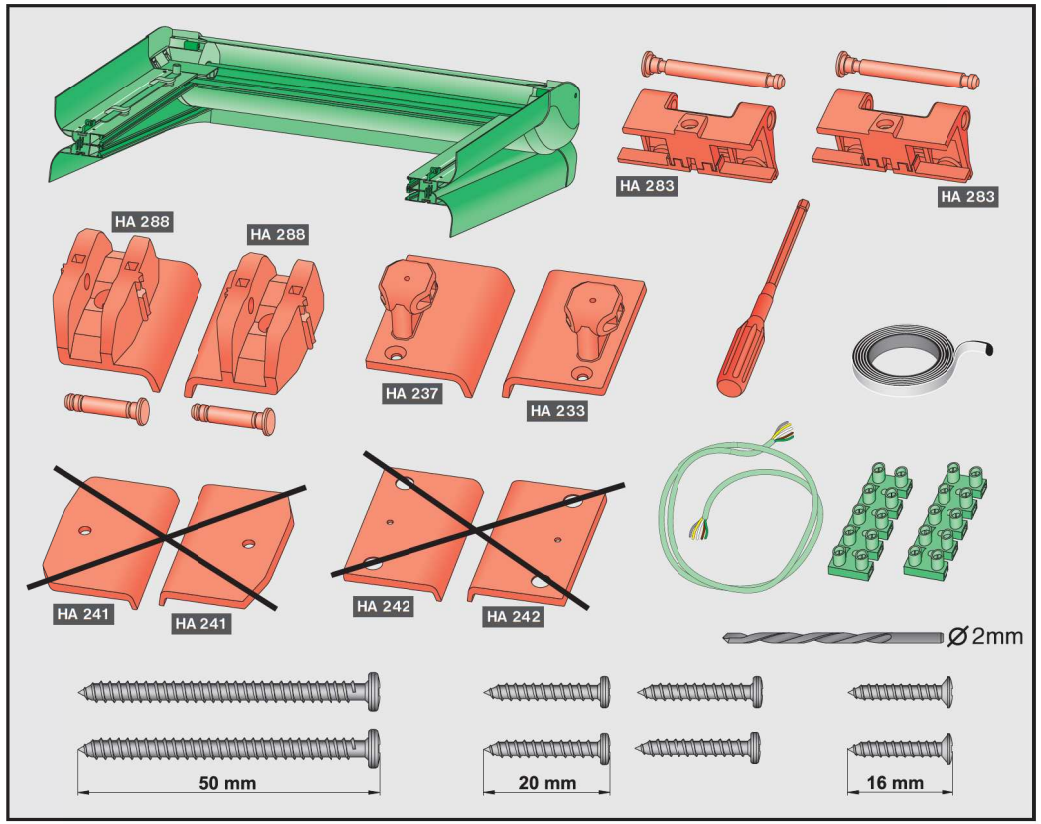
HA 283
HA 283
HA 288
HA 288
HA 237
HA 233
HA 241
HA 241
HA 242
HA 242
Ø 2mm
50 mm
20 mm
16 mm

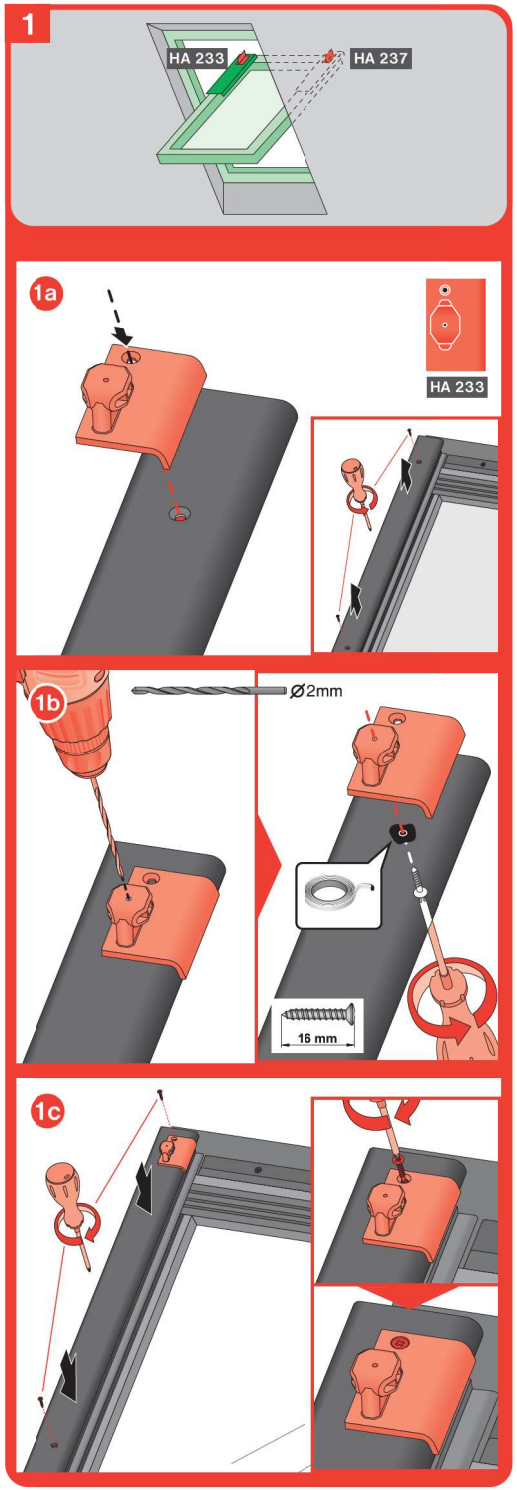
1
HA 233
HA 237
1a
HA 233
1b
Ø2mm
16 mm
1c

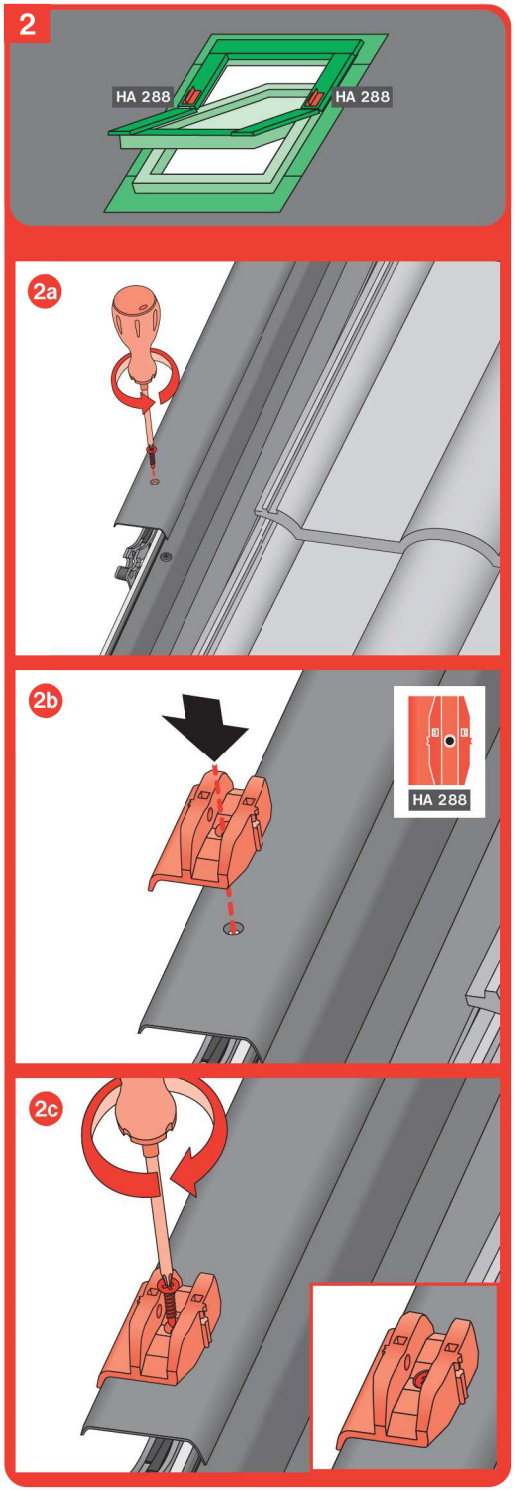
2
HA 288
HA 288
2a
2b
HA 288
2c

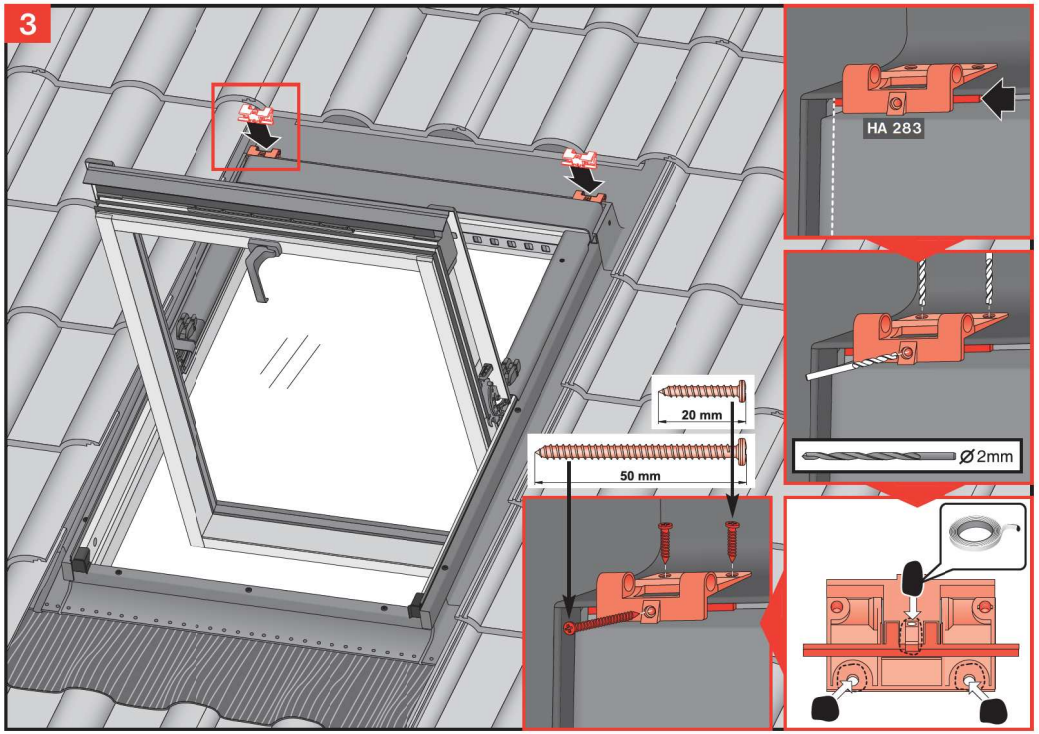
3
HA 283
20 mm
50 mm
Ø2mm

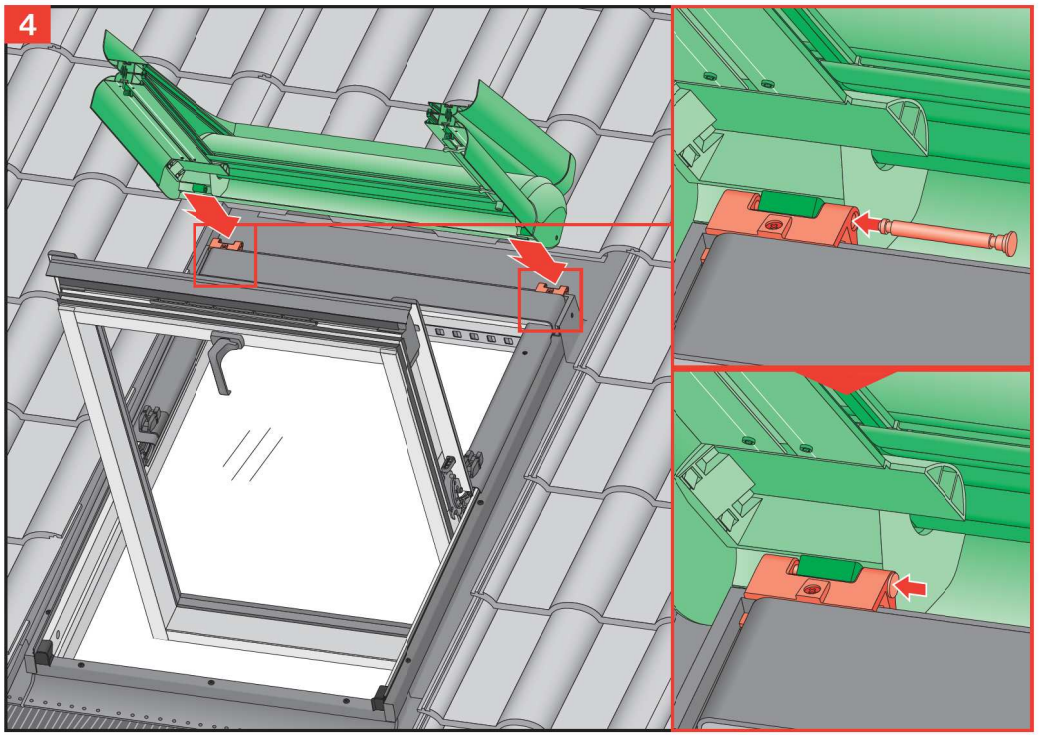
4

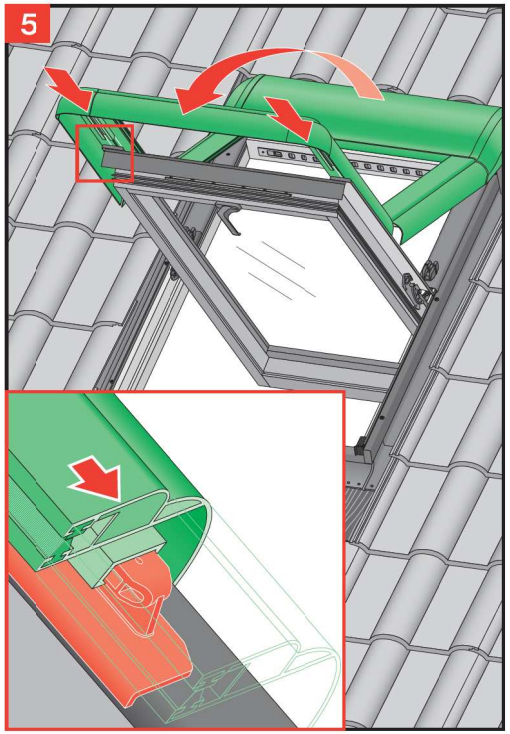
5

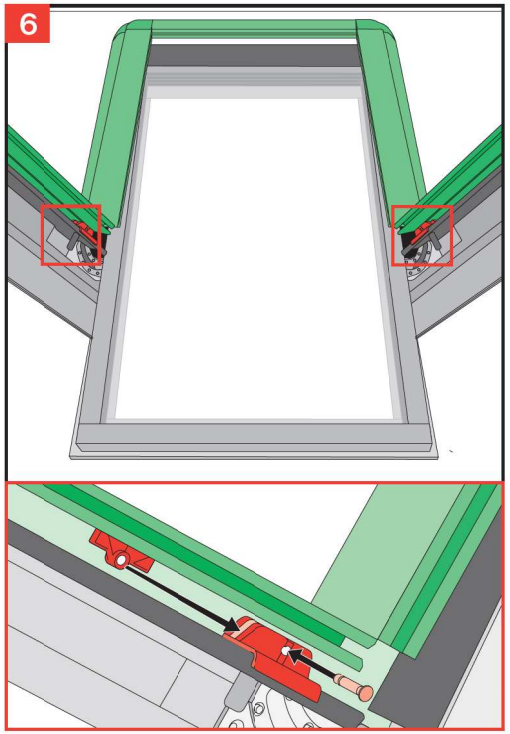
6

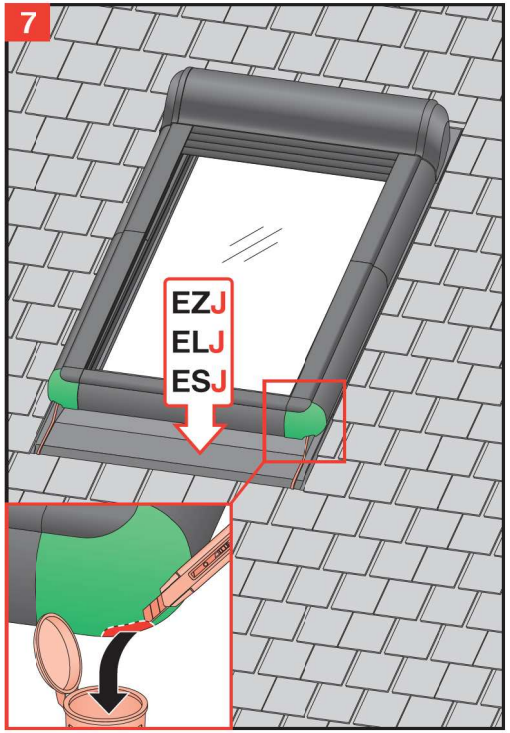
7
EZJ
ELJ
ESJ

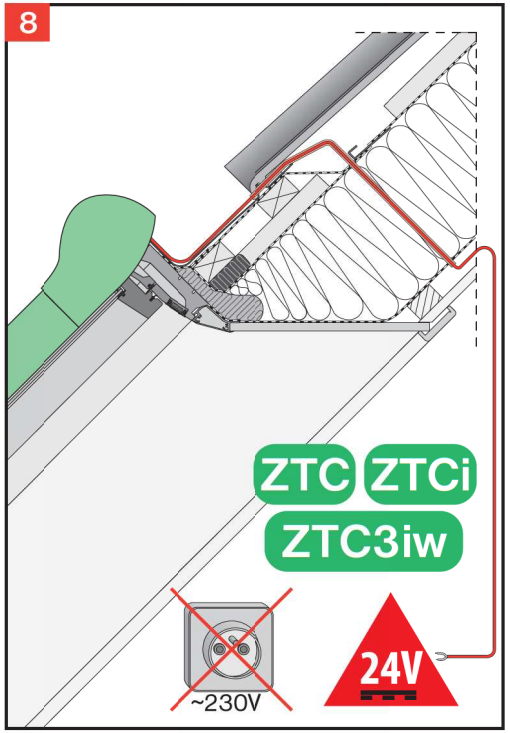
8
ZTC
ZTCi
ZTC3iw
~230V
24V

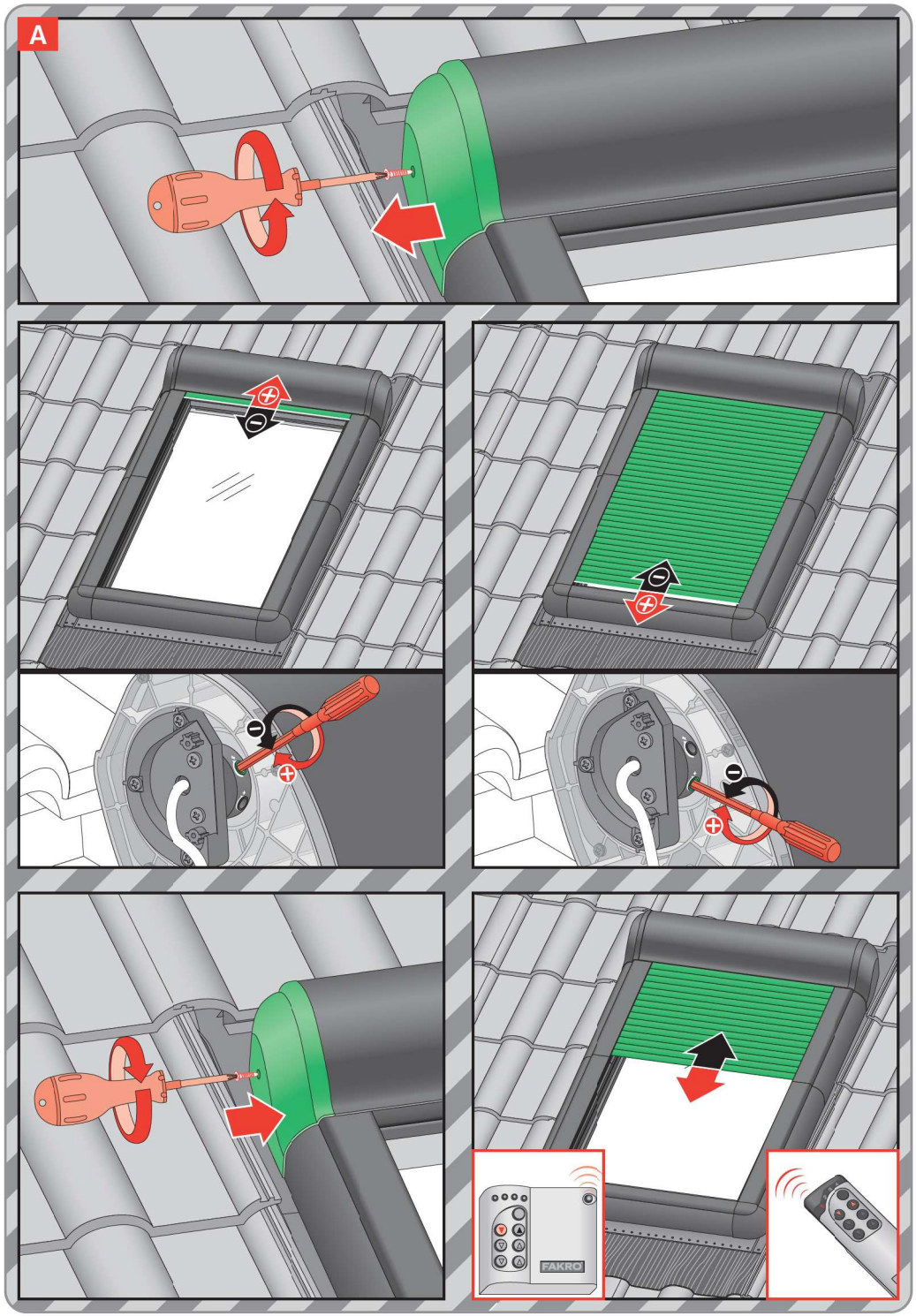
A
FAKRO

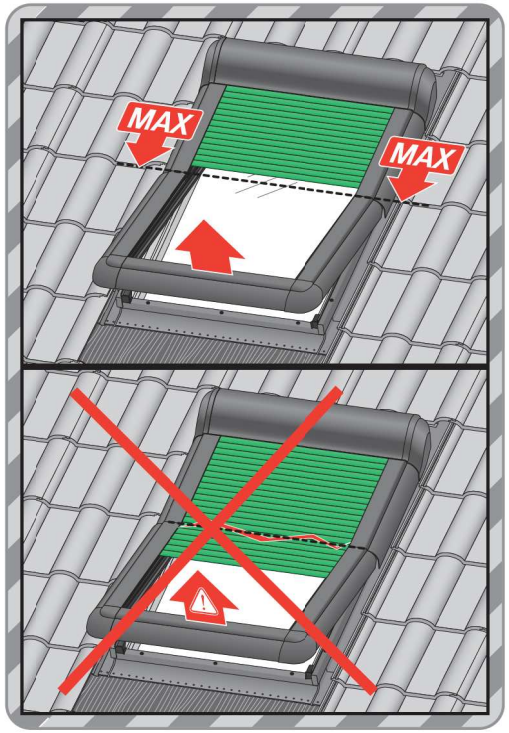
MAX
MAX

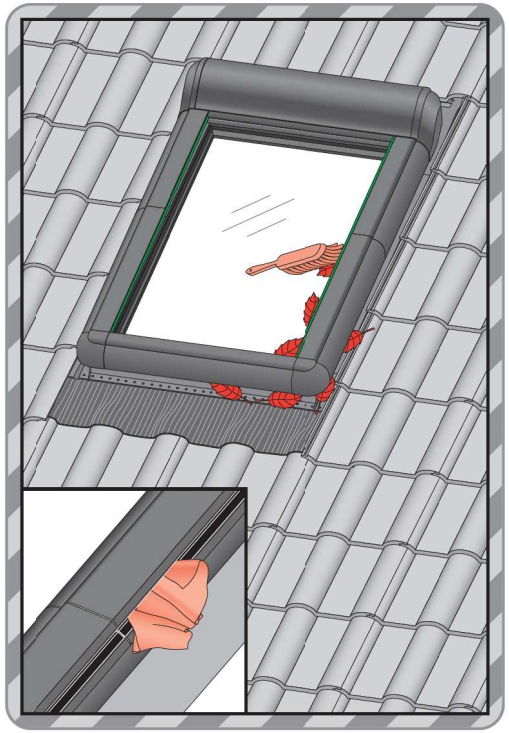

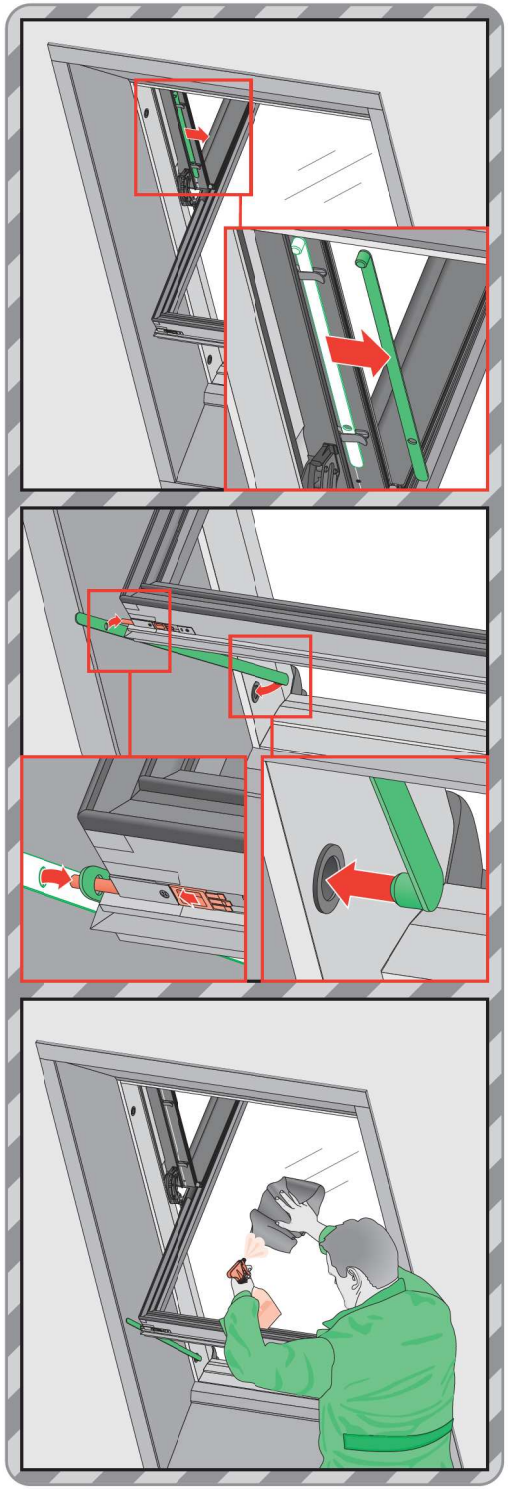

ARZ-E

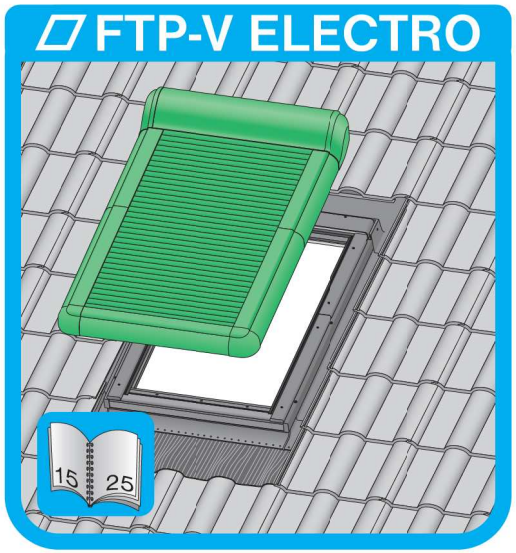
FTP-V ELECTRO
15
25

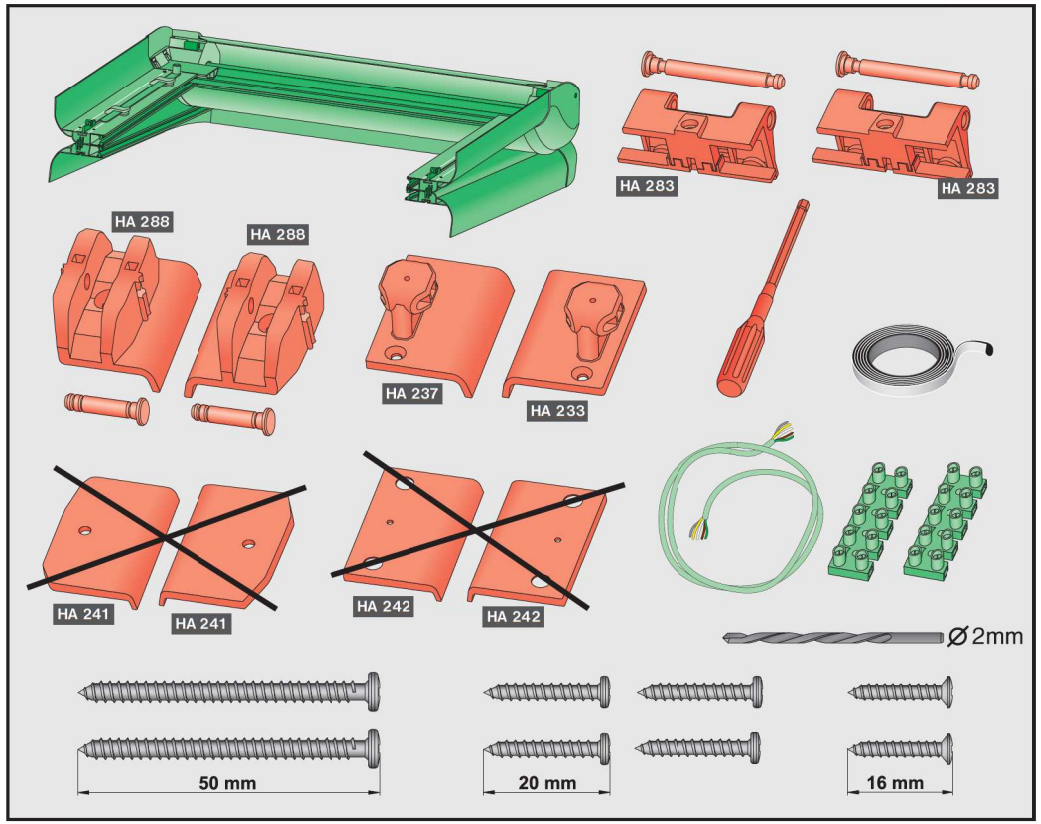
HA 283
HA 283
HA 288
HA 288
HA 237
HA 233
HA 241
HA 241
HA 242
HA 242
Ø 2mm
50 mm
20 mm
16 mm

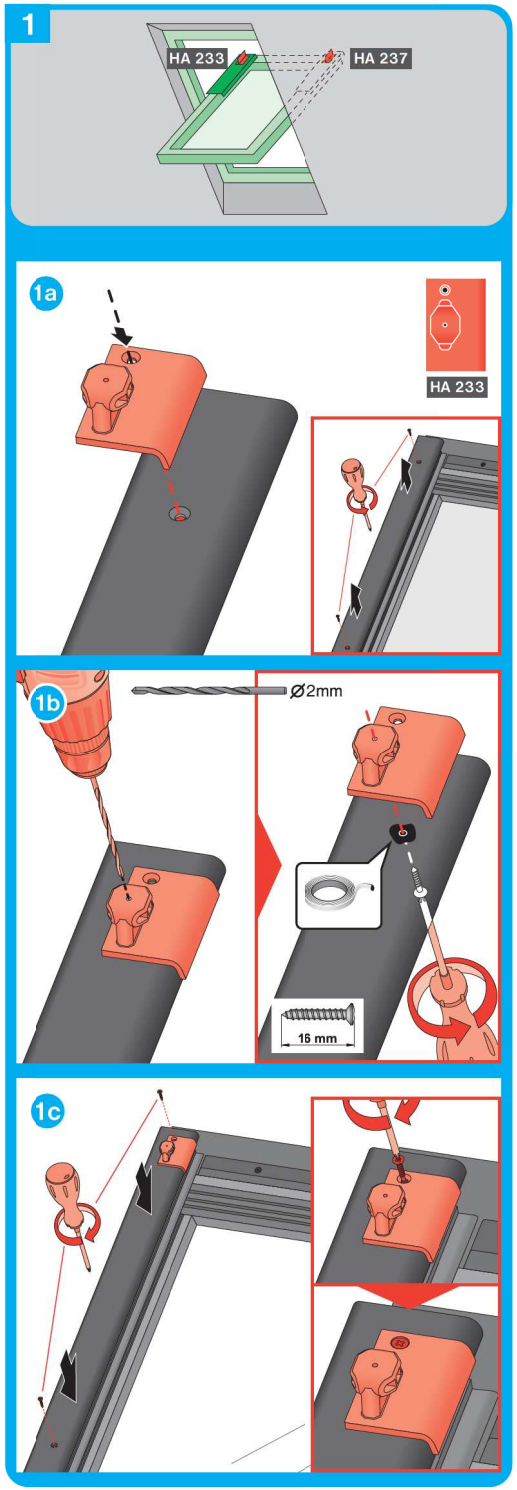
1
HA 233
HA 237
1a
HA 233
1b
Ø2mm
16 mm
1c

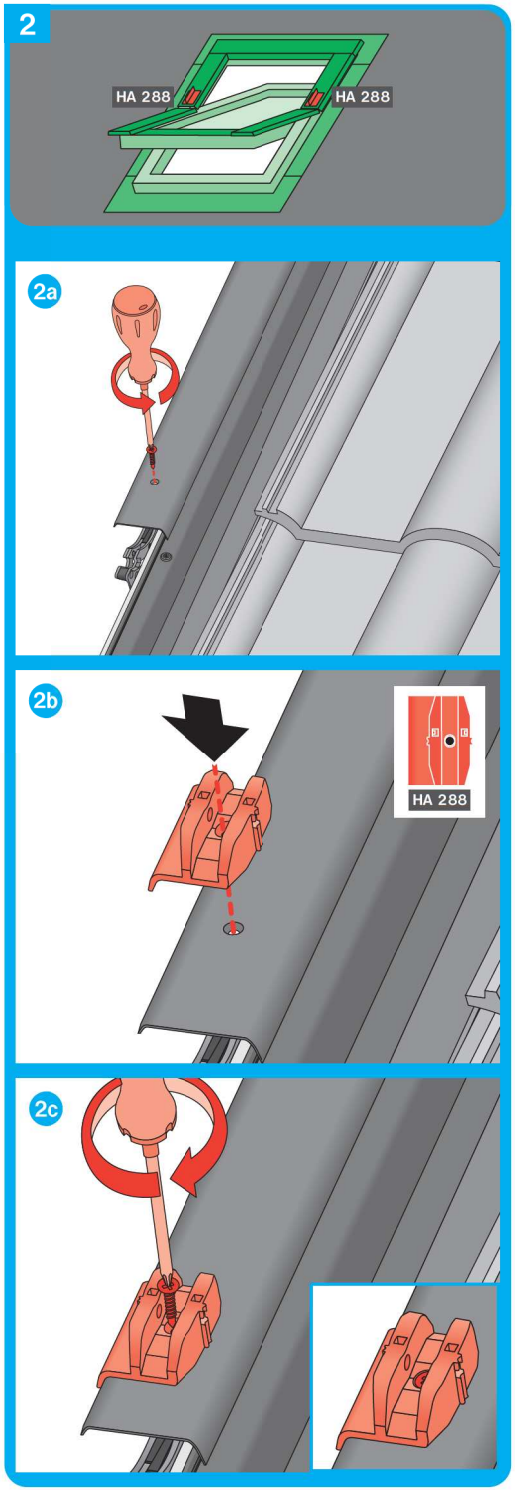
2
HA 288
HA 288
2a
2b
HA 288
2c

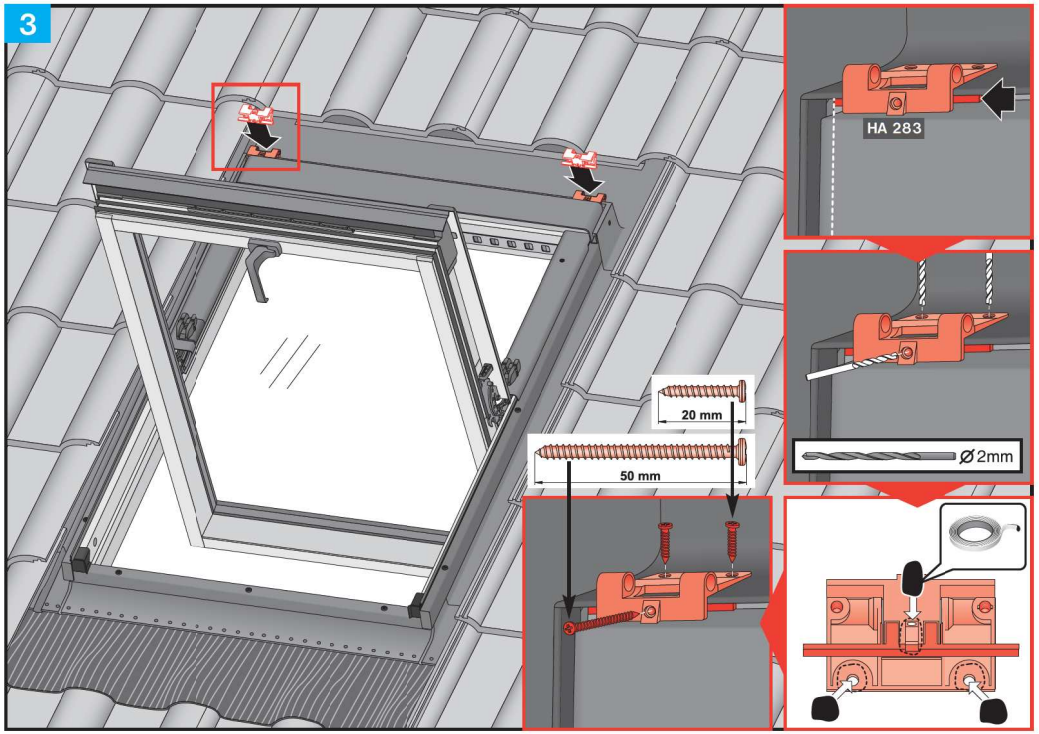
3
HA 283
20 mm
50 mm
Ø2mm

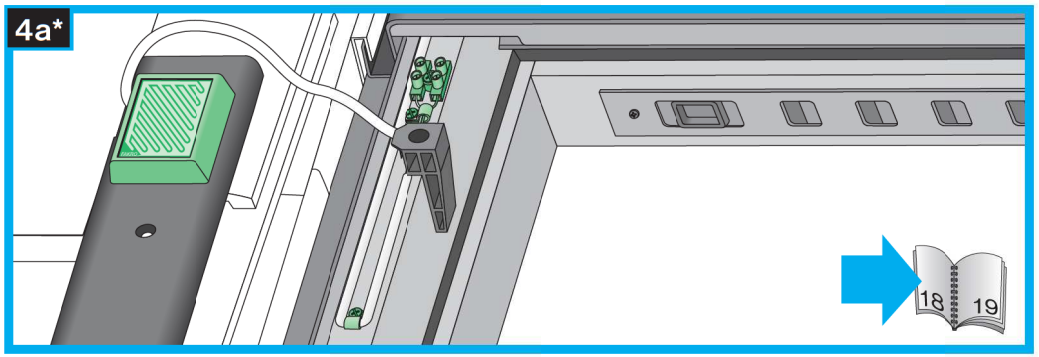
4a*
18
19

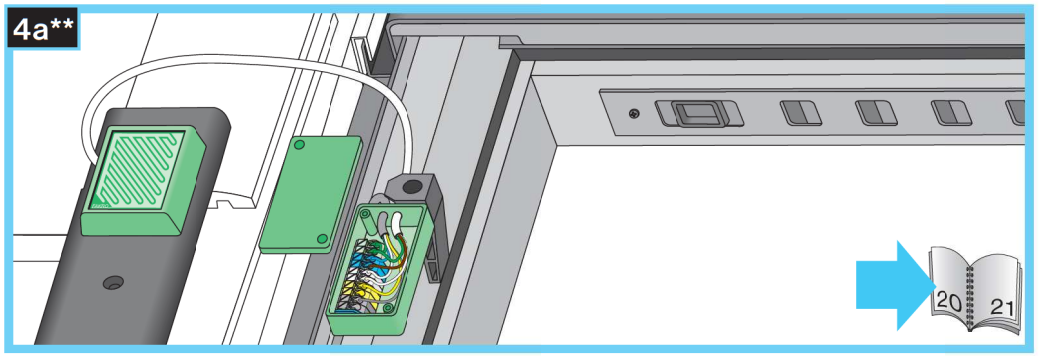
4a**
20
21

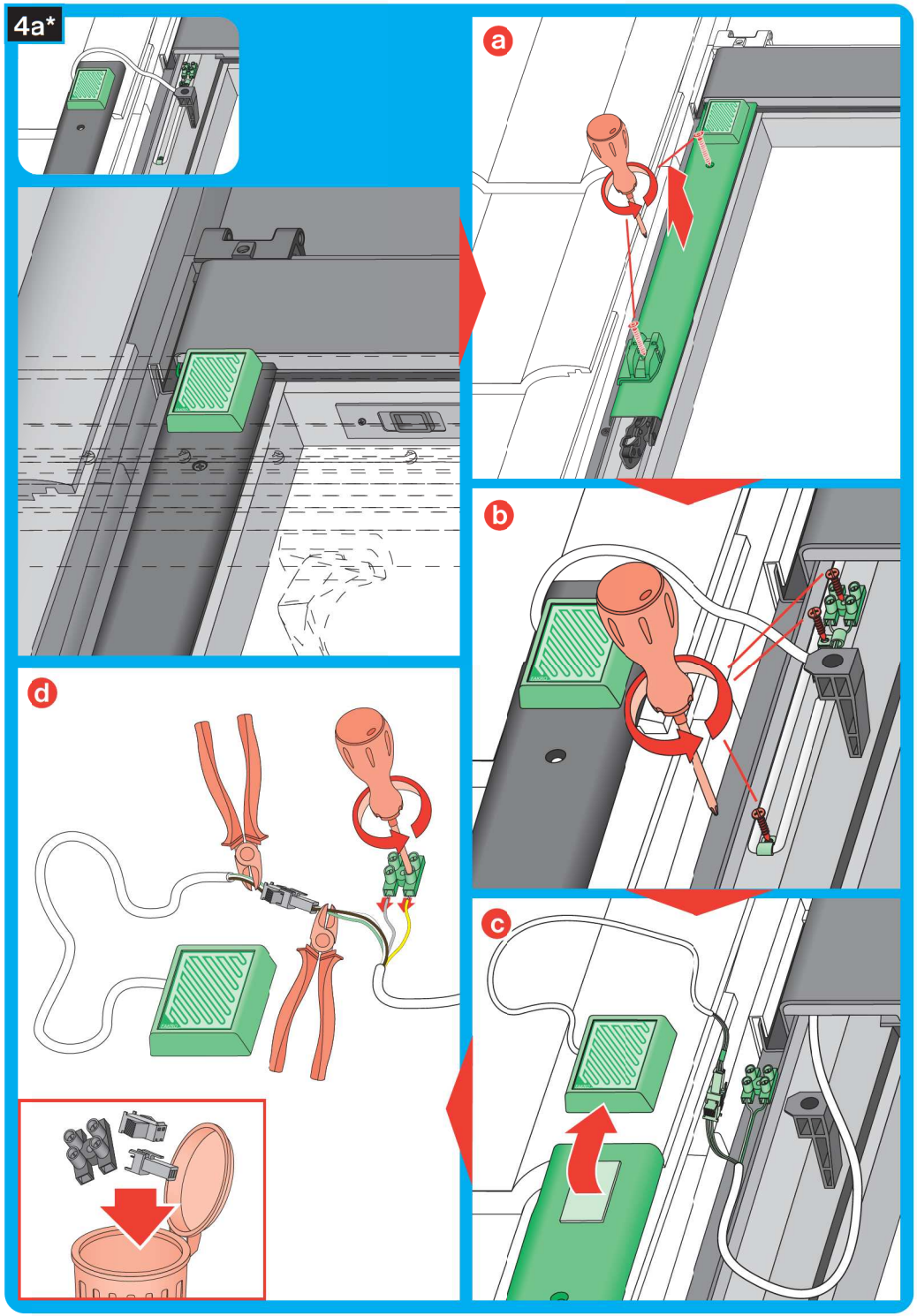
4a*
a
b
c
d

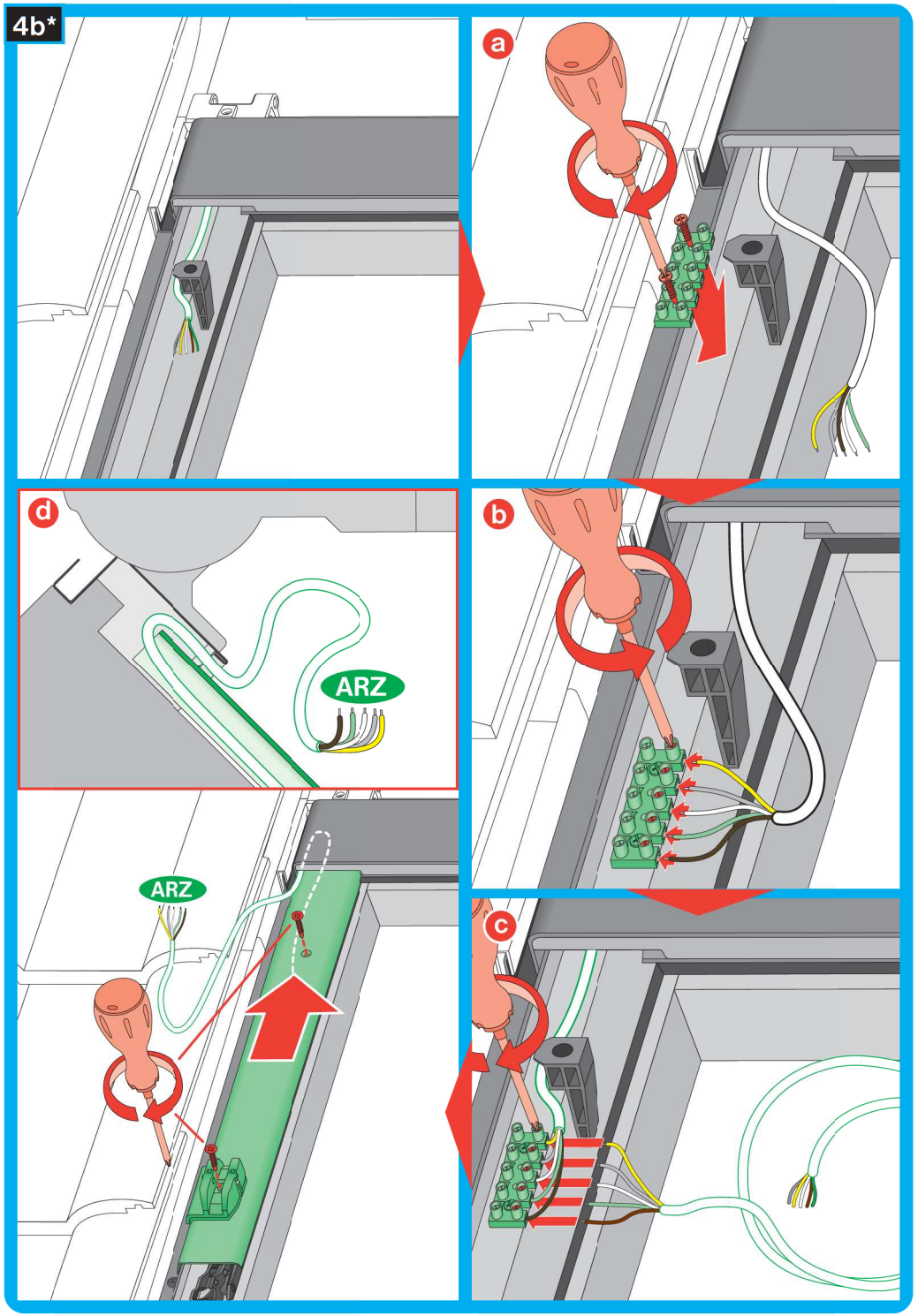
4b*
a
b
c
d
ARZ
ARZ

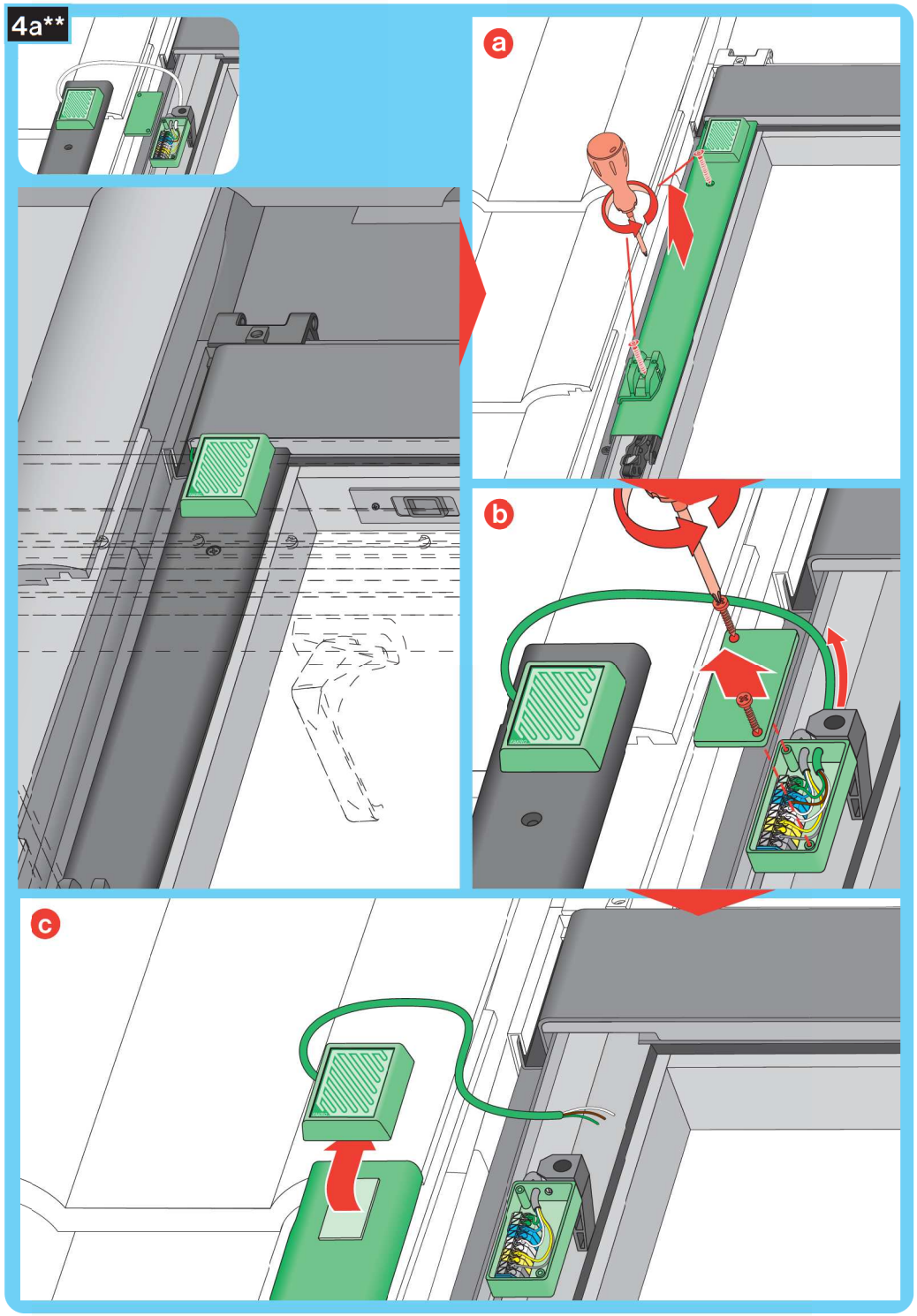
4a**
a
b
c

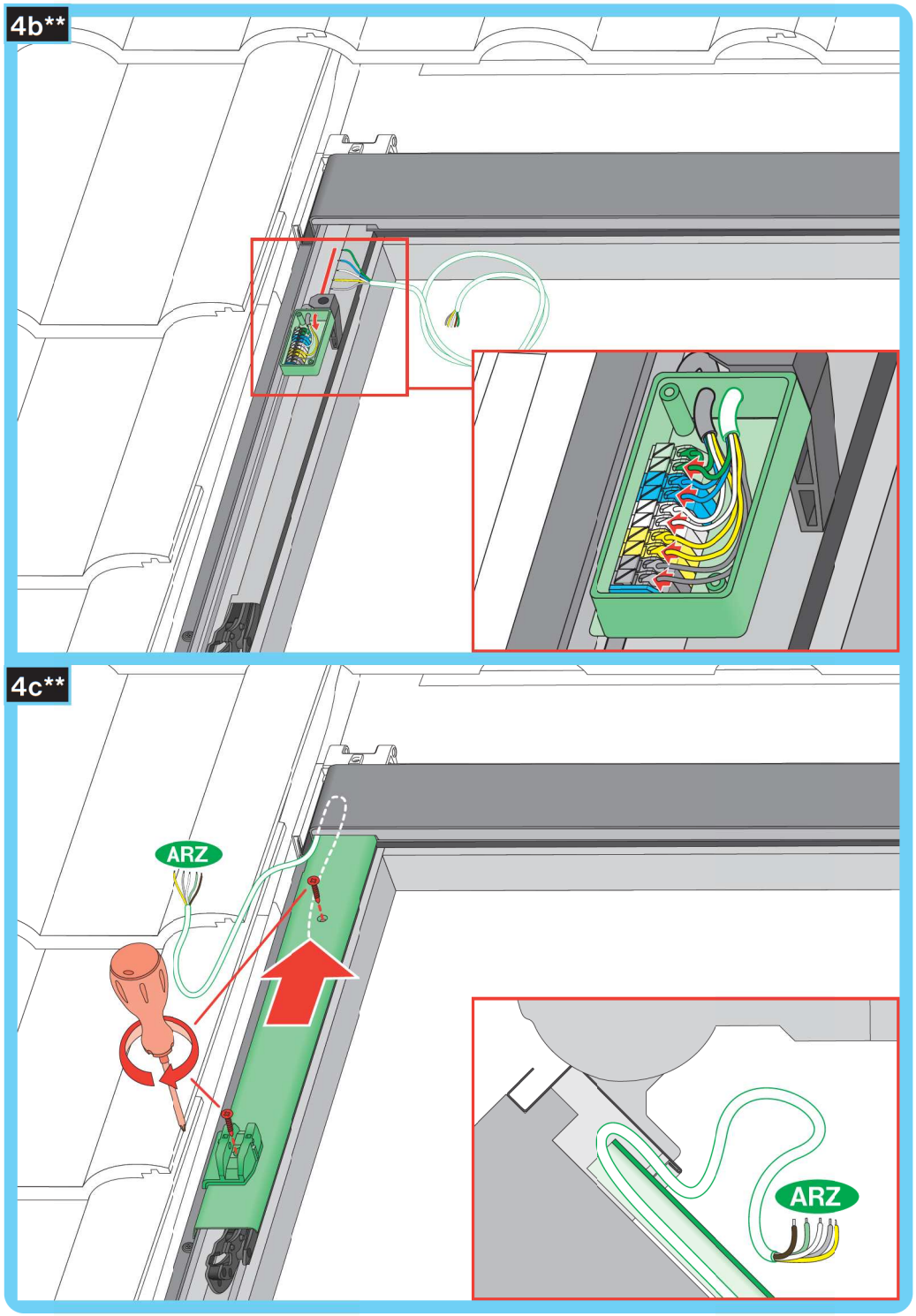
4b**
4c**
ARZ
ARZ

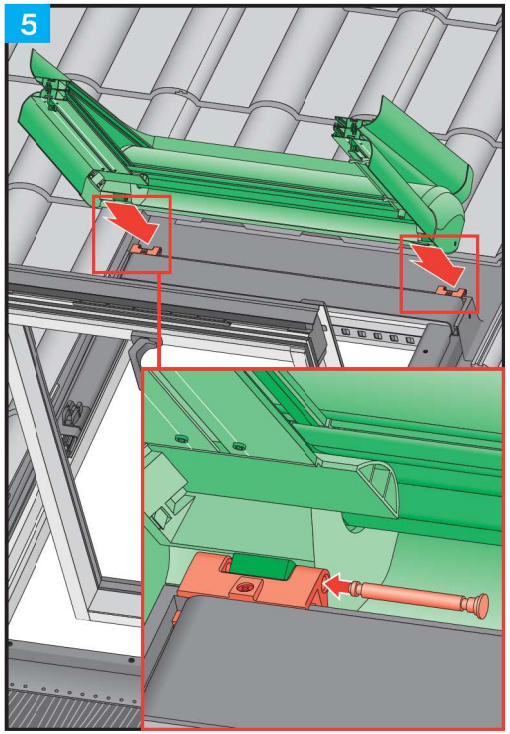
5

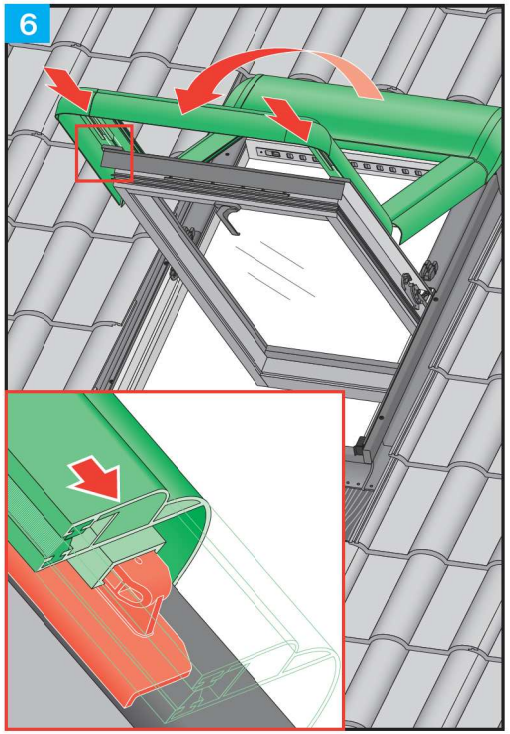
6

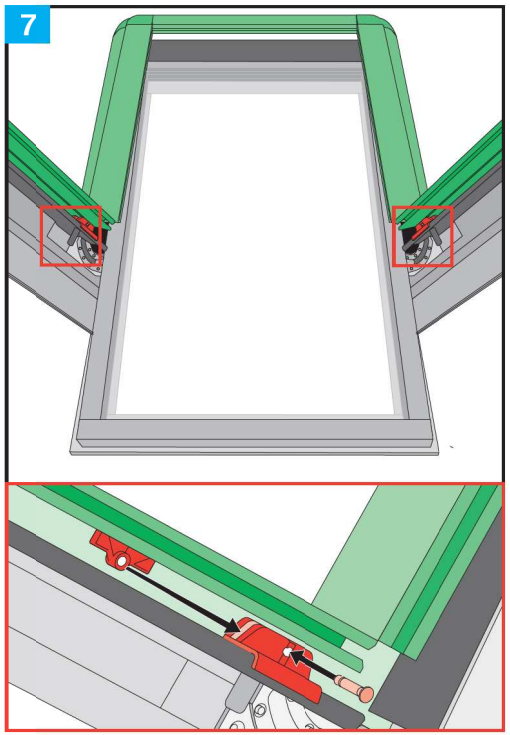
7

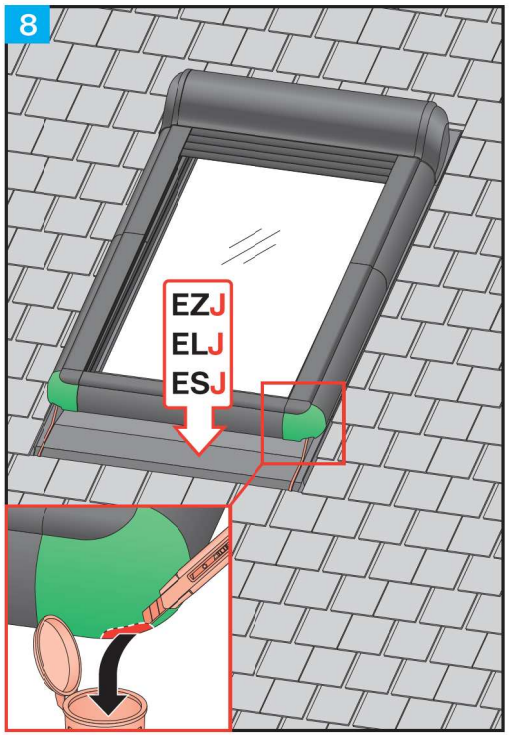
8
EZJ
ELJ
ESJ

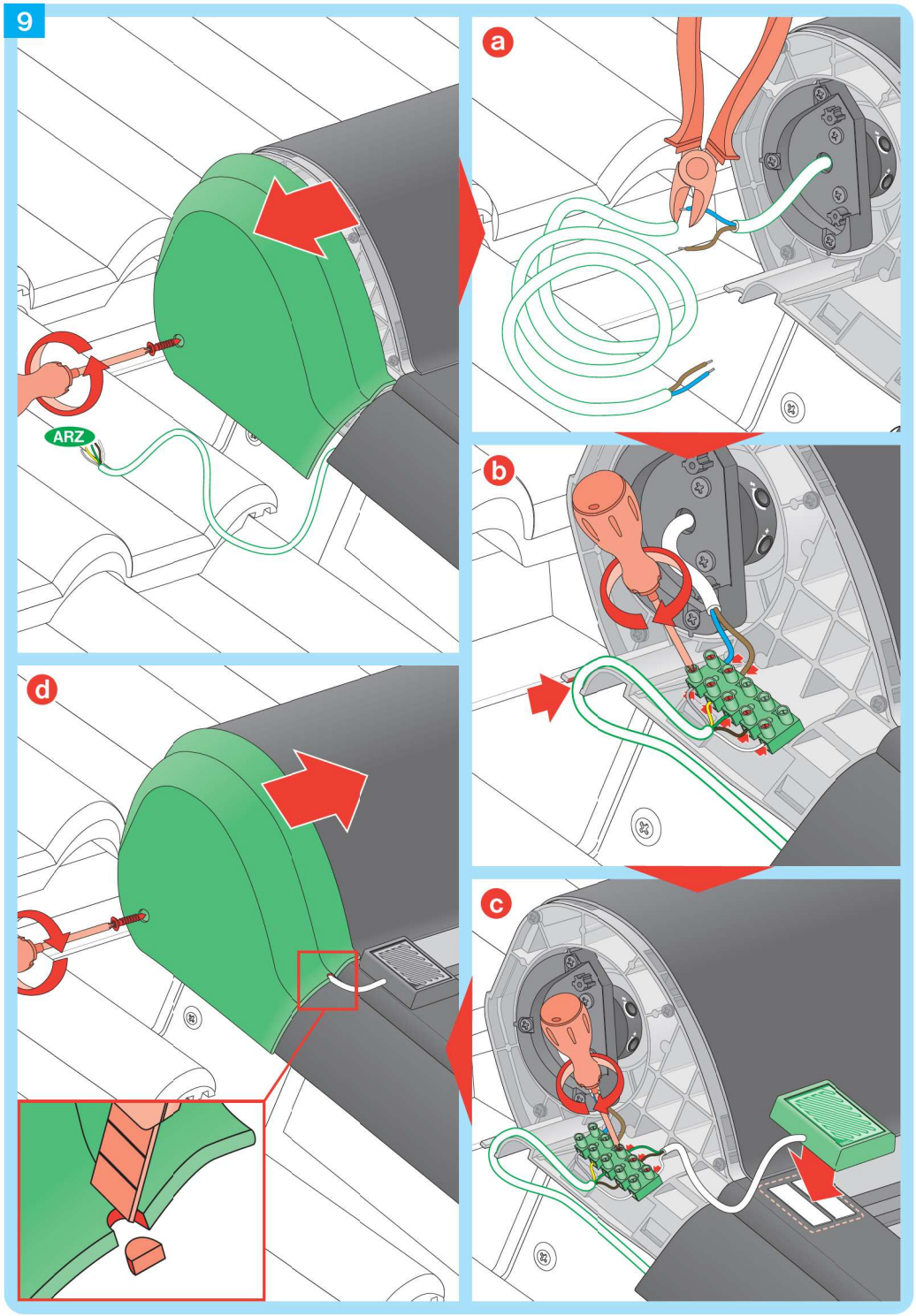
9
ARZ
a
b
c
d

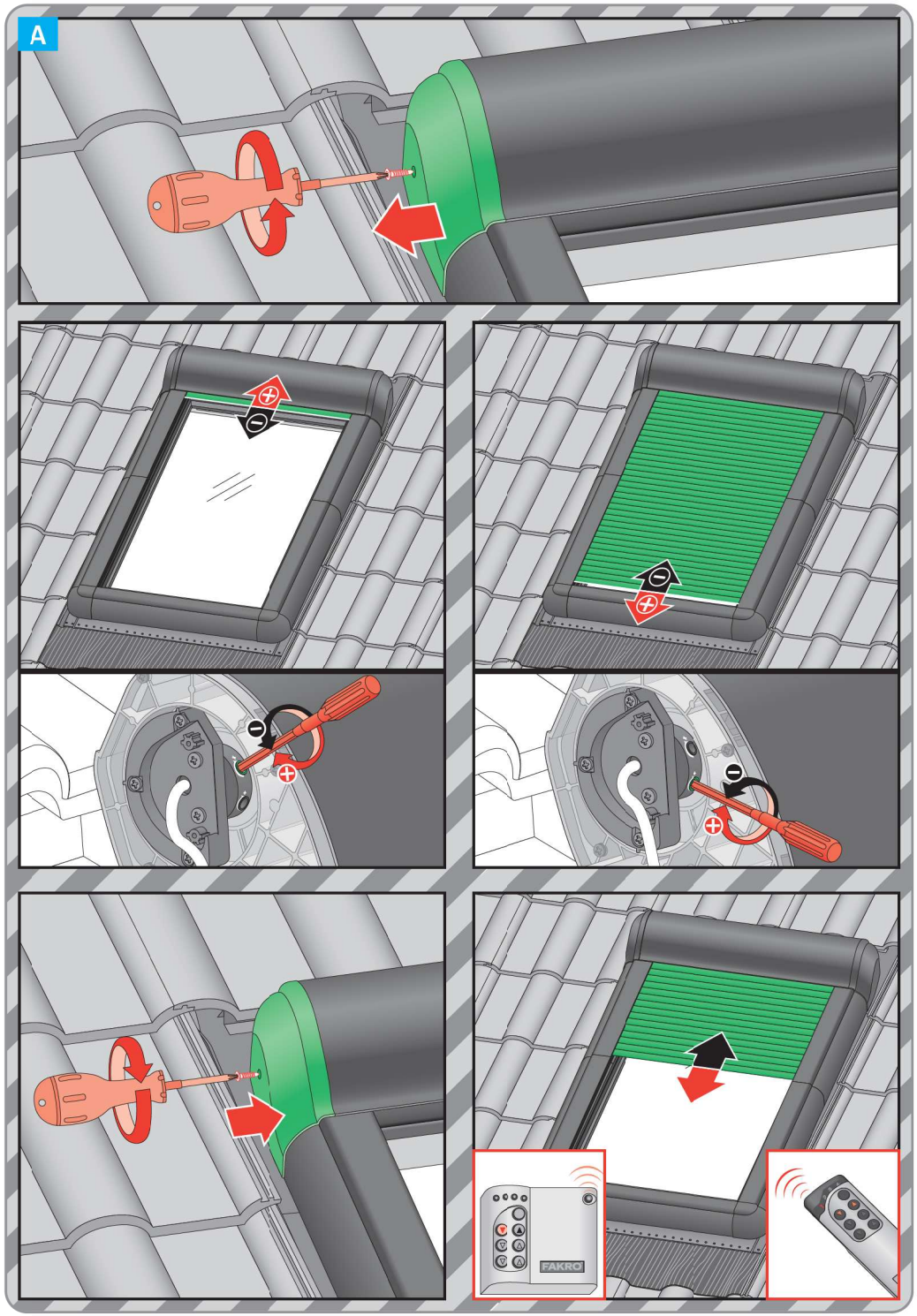
A
FAKRO

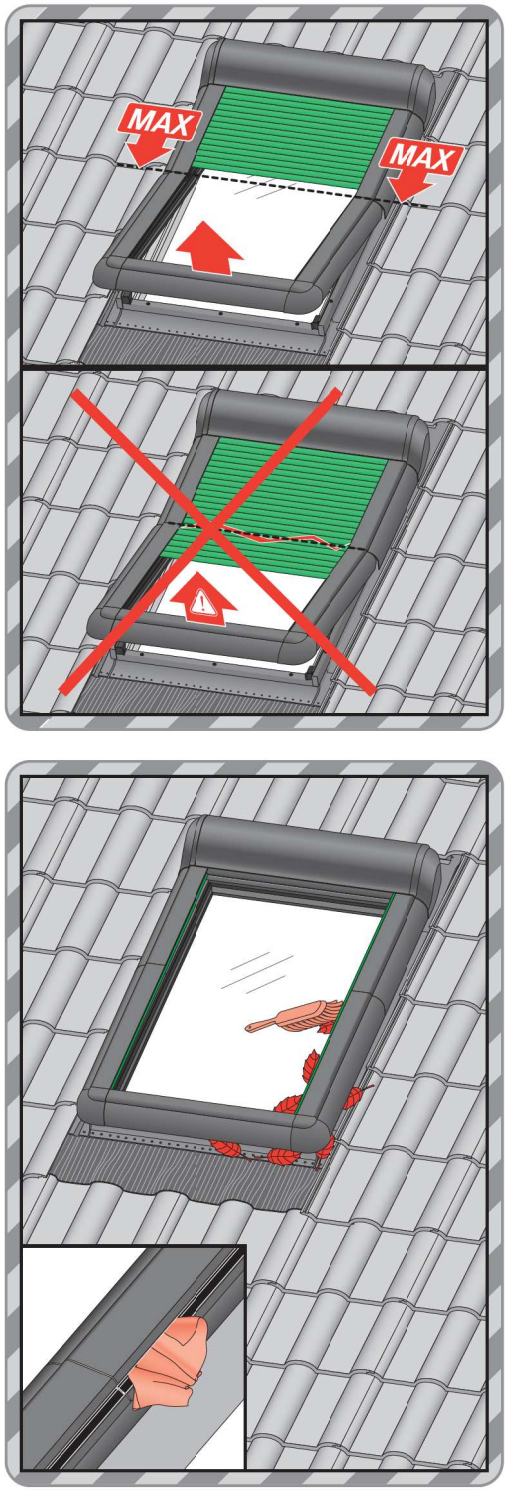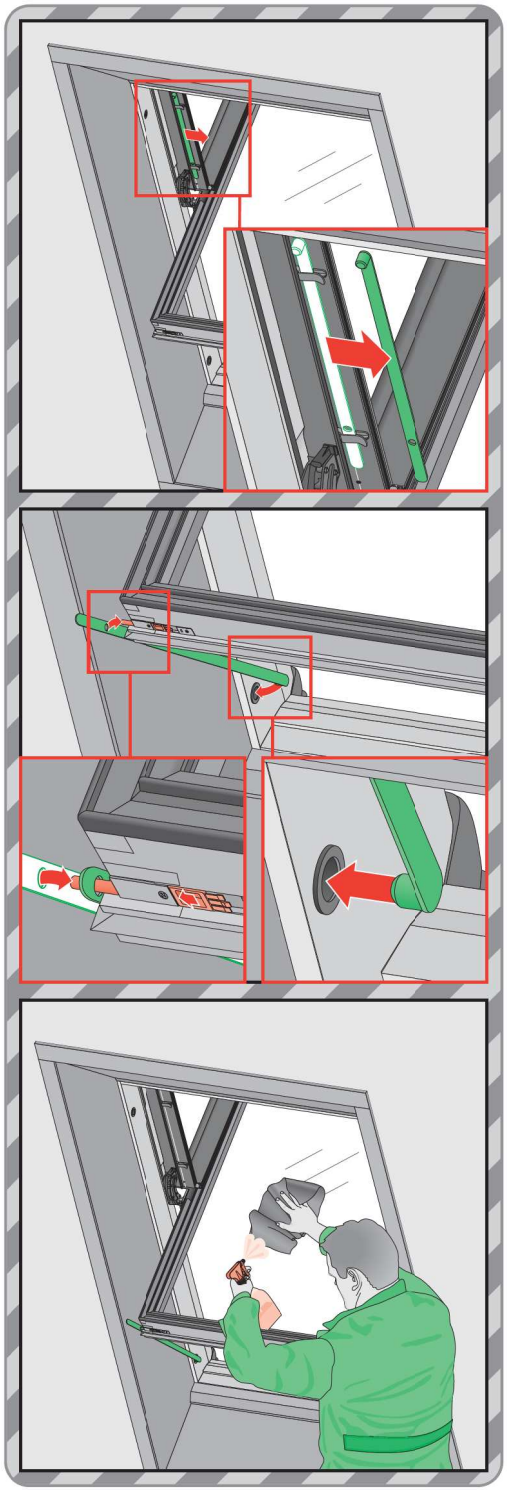
MAX
MAX